HORNVAL

ИНСТРУКЦИЯ ПО МОНТАЖУ КРОВЕЛЬНОГО АЛЮМИНИЕВОГО СОФИТА P1 И СТАЛЬНОГО СОФИТА P2

Совиты от компании HORNVAL, как сталные, так и алюминиевые предназначены для прочной и эстетической отделки внутренней стороны крыши, а также всех тех элементов здания, где ранее софиты ПВХ не удавалось использоватьиз-за деформации и выцветания от воздействия атмосферных факторов, а в частности, солнечных лучей.

Отделка внутренних частей конструкции крыши

Драпировки стен и различного типа люкарн, эркеров и слуховых окон

Защиты деревянных элементов конструкции
террас и балконов

Отделка дымоходов

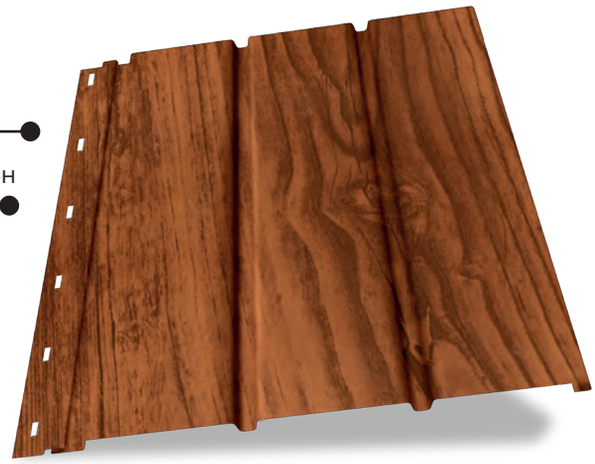

Технические параметры, подбор исходного сырья, цветовая гамма и структура лакокрасочных покрытий делают наш продукт наиболее высококачественным, долговечным и идеально сочетающимся с Вашими кровельными покрытиями, а также удовлетворяющим эстетические ожиданиям даже самых требовательных клиентов.

Технические параметры

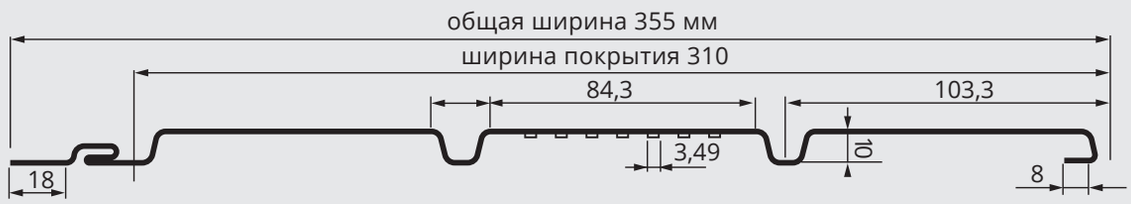

Вентиляционный

общая ширина панели	355 мм
эффективная ширина	310 мм
панели длина панели	2 пм
длина планки "J"	2 пм

длина декоративной планки	2 пм
длина внутр./внешн. углов длина	2 пм
панели под заказ от 30 см	3 м

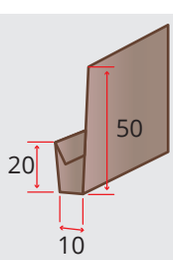

Планка „J”

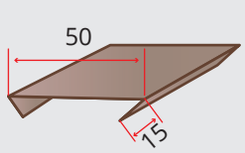

декоративного элемента

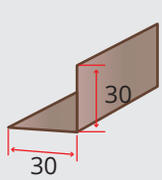

Внутренний угол

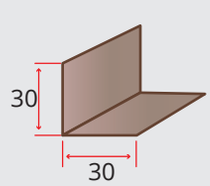

Внешний угол

Планка „H” состоит из „декоративного элемента” находящего J”

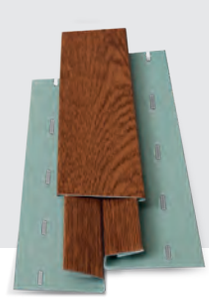

Алюминиевый софит P1

Применение лакированного алюминия, устойчивого к воздействию УФ-излучению гарантирует, что наши софиты не будут деформироваться под воздействием тепла.

Сырье:
лакированный алюминий

Упаковка:
20 шт. (картонная упаковка, панели защищены пенополиуретановой пеной)
В случае панелей нестандартной длины— осуществляется упаковка в стрейч-пленку

Гарантия:
35 лет гарантии на лакокрасочное покрытие 30 лет гарантии на стойкость к УФ пожизненная гарантия на перфорацию

Размеры:
общая ширина 350 мм × 2000 мм рабочая ширина (покрытия) 310 мм × 2000 мм

Стальной софит P2

Эстетические и простые в установке софиты подойдут для каждого дома. В наших софитах, как стальных, так и алюминиевых, не видны монтажные саморезы. Цвета темный и золотистый дуб придаст Вашей крыше внешний вид, сочетающийся с окружением и окружающей природой.

Сырье:
сталь с покрытием

Упаковка:
20 шт. (картонная упаковка, панели защищены пенополиуретановой пеной)
В случае панелей нестандартной длины— осуществляется упаковка в стрейч-пленку

Размеры:
общая ширина 350 мм × 2000 мм рабочая ширина (покрытия) 310 мм × 2000 мм

Инструкции по монтажу софита

Каждую вторую панель софита должен иметь перфорацию для обеспечения соответствующей

Панели и молдинги
крепить с помощью шурупов для дерева.

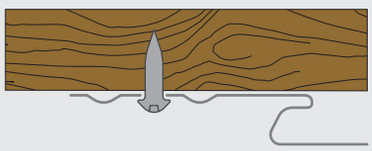

Монтаж панелей и планок в углах здания:

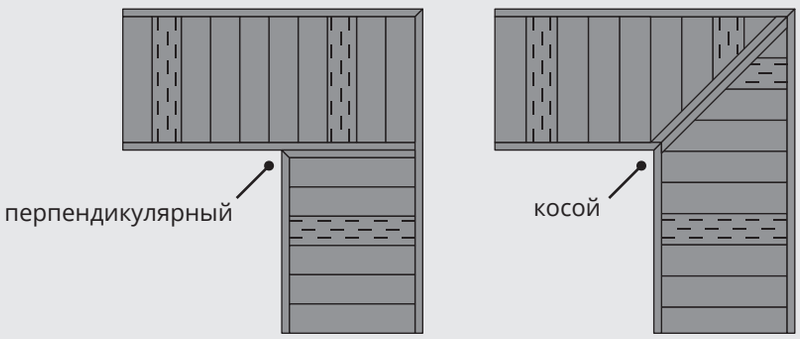

Софит крепится к несущей конструкции, сделанной из сухих, пропитанных и выравненных реек с минимальным сечение 25x50 мм.

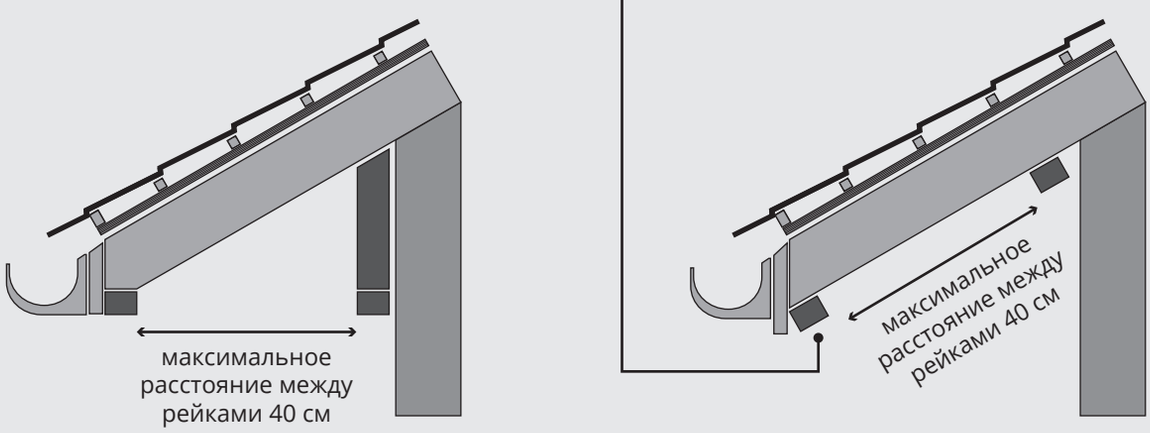

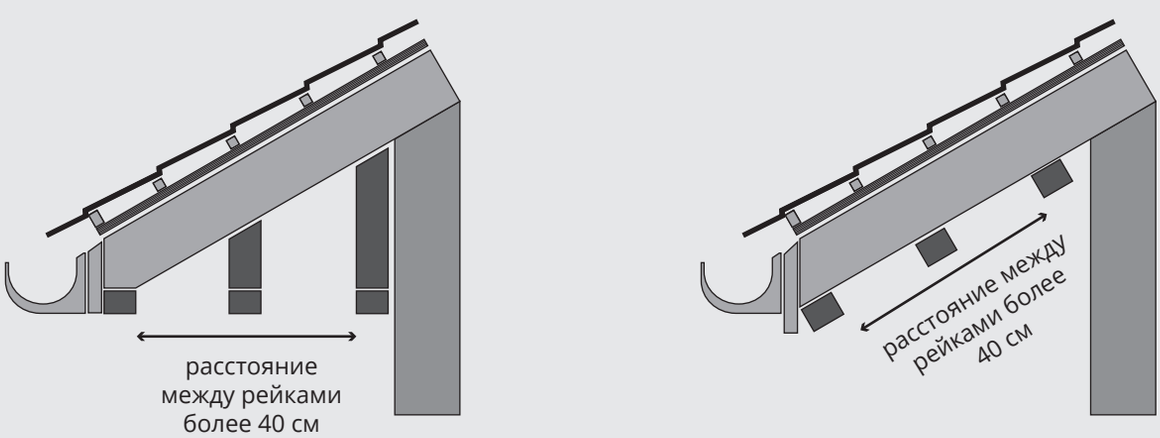

Панели софита устанавливаются путем всовывания с одной стороны в „разъем” доборном элементе лобовой доски или в планку „J”, а вторую сторону (у стены) следует отделать согласно методу монтажа панели, с помощью планки „J” или же углов.

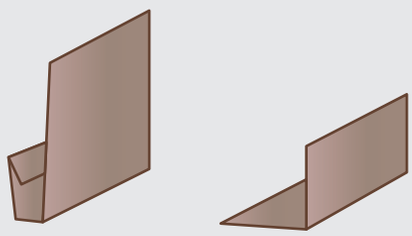

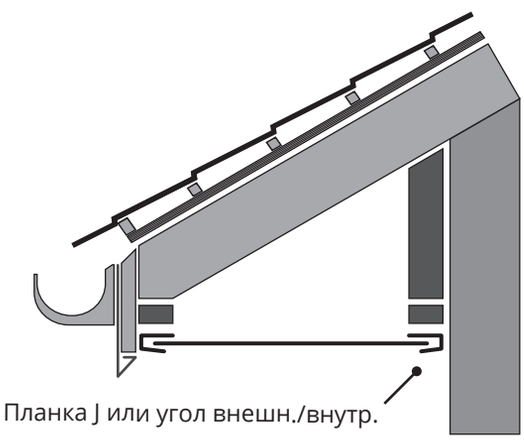

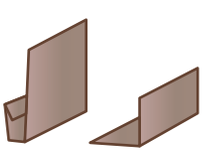

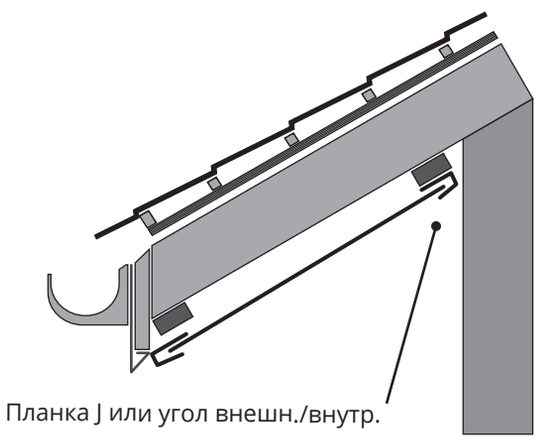

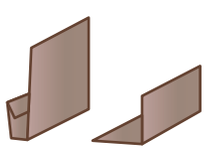

Софит можно устанавливать горизонтально или по наклону, в соответствии с углом наклона ската крыши. Это не влияет на его механические свойства.

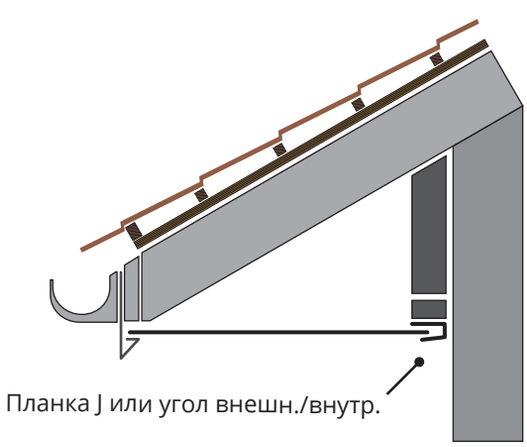

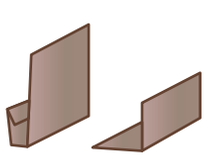

Дополнительная информация

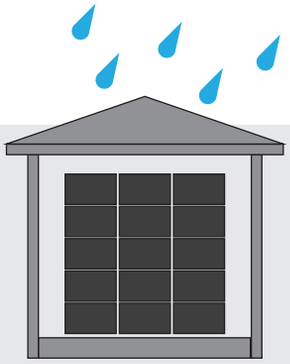

Во время хранения, элементы должны лежать на ровной и плоской поверхность, чтобы избежать повреждений. Укладывать друг на друга по максимум 5 картонных коробок. Элементы упакованные в картонных коробках обязательно хранить в крытых помещениях.

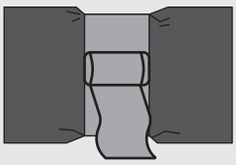

Во время транспортировки обратить внимание, чтобы не повредить панели, слишком сильно стягивая ремни крепления груза.

HORNVAL

www.hornval.eu