HORNVAL

VERLEGEANLEITUNG - DACHHIMMEL

ALUMINIUM P1
STAHL P2

Der HORNVAL-Dachhimmel, sowohl aus Stahl als auch aus Aluminium, ist für die dauerhafte und ästhetische Veredelung der unteren Teile des Daches sowie all jener Bauteile bestimmt, bei denen die PVC-Himmel aufgrund von Verformungen und Farbveränderungen unter dem Einfluss von Witterungseinflüssen, insbesondere Sonnenlicht, bisher nicht verwendet werden konnte.

- Fertigstellung der Unterseite der Dachkonstruktion
- Wandverkleidungen und alle Arten von Lukarnen, Erkern und „Schwalben“
- Schutz von Holzbauteilen von Terrassen und Balkonen
- Schornsteinverkleidungen

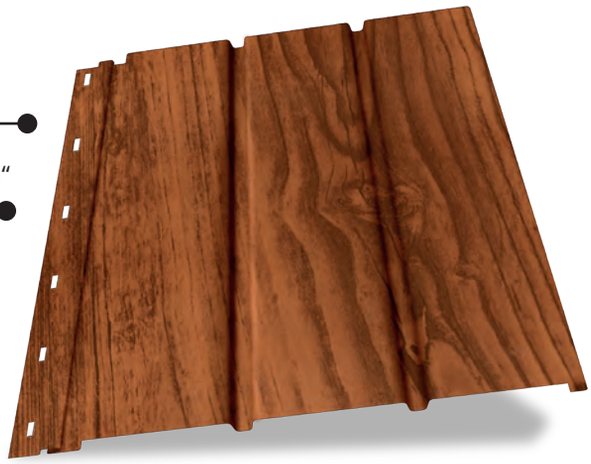

Technische Parameter, Auswahl des Ausgangsmaterials, Farben und Struktur der Lackbeschichtungen stellen sicher, dass unser Produkt die höchste Qualität und Haltbarkeit bietet und sich perfekt in Ihr Dach einfügt und die ästhetischen Erwartungen auch der anspruchsvollsten Kunden erfüllt.

Technische Parameter

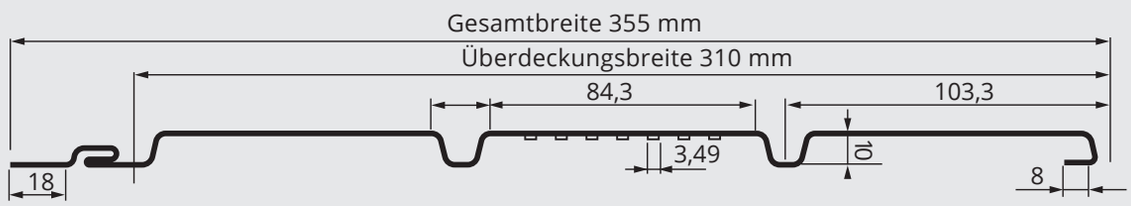

Lüftungshimmel

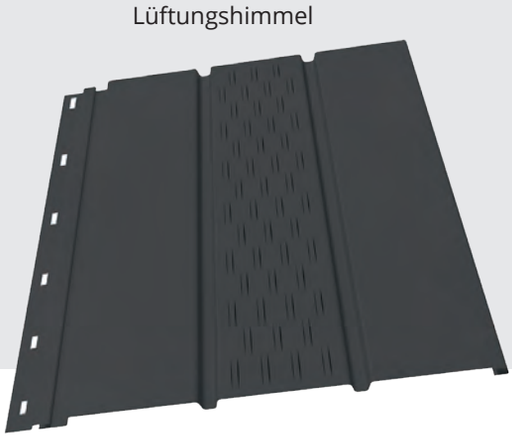

Gesamtbreite des Panels	355 mm
Effektive Breite des Paneels	310 mm
Paneelenlängen	2 lfd. M.
Länge der Leiste Typ "J"	2 lfd. M.

Länge der Verkleidung	2 lfd. M.
Länge der Innen-/ / Außenecken	2 lfd. M.
Paneelenlängen auf Anfrage ab 30 cm	3 m

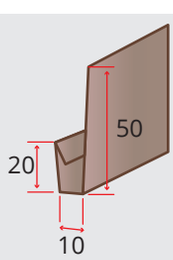

Leiste „J“

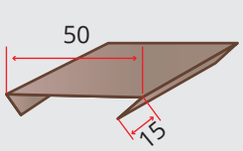

Verkleidung

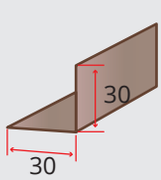

Innenecke

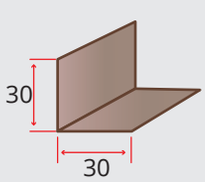

Außenecke

Leiste "H" besteht aus "Verkleidung", geschoben auf zwei Leisten vom Typ "J"

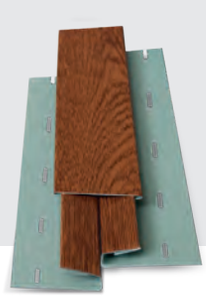

Dachhimmel aus Aluminium P1

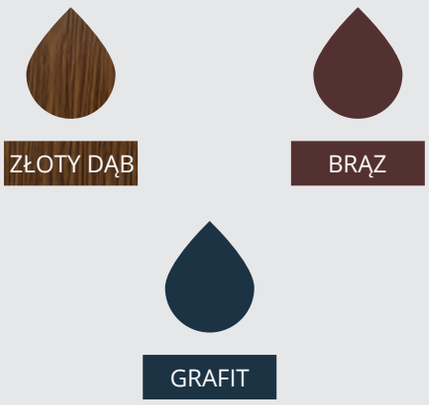

Die Verwendung von lackiertem Aluminium, beständig gegen UV-Strahlung, garantiert, dass sich unsere Dachhimmel unter Wärmeeinwirkung nicht verformt.

Werkstoff:
Aluminium lackiert

Verpackung:
20 Stck. (Kartonverpackung, mit Polyurethanschaum geschützte Paneele)
Für nicht standardisierte Paneelenlängen - Stretchfolienverpackung

Garantie:
35-jährige Garantie auf Lackierung
30-jährige Garantie auf die UV-Strahlung Lebenslange Garantie auf die Perforation

Ausmaße:
Gesamtbreite 350 mm x 2000 mm
Arbeitsbreite (Abdeckung) 310 mm x 2000 mm

Podsufitka stalowa P2

Ästhetische und einfach zu installierende Dachhimmel werden sich in jedem Haus bewähren. In unseren Dachhimmeln, sowohl aus Stahl als auch aus Aluminium, sind keine Befestigungsschrauben sichtbar. Die Farben, dunkle und goldene Eiche verleiht Ihrem Dach einen Look, der zu seiner Umgebung und Natur passt.

Werkstoff:
beschichteter Stahl

Verpackung:
20 Stck. (Kartonverpackung, mit Polyurethanschaum geschützte Paneele)
Für nicht standardisierte Paneelenlängen - Stretchfolienverpackung

Ausmaße:
Gesamtbreite 350 mm x 2000 mm
Arbeitsbreite (Abdeckung) 310 mm x 2000 mm

Montageanleitung für den Dachhimmel

Jedes zweite Himmelpaneel sollte mit Perforation verwendet werden, um eine gute Belüftung des Überhangs und der Dachneigung zu

Befestigen Sie die Paneele und Verkleidungselemente mit Holzschrauben.

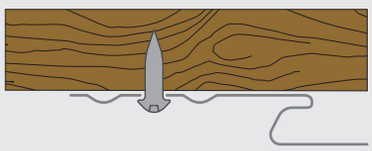

Montage von Paneelen und Leisten in den Ecken des Gebäudes:

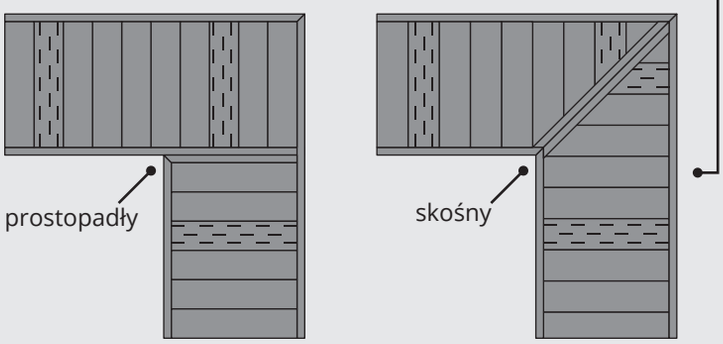

Der Himmel ist an einer Tragkonstruktion aus trockenen, imprägnierten und geebneten Leisten mit einem Mindestquerschnitt von 25x50 mm befestigt.

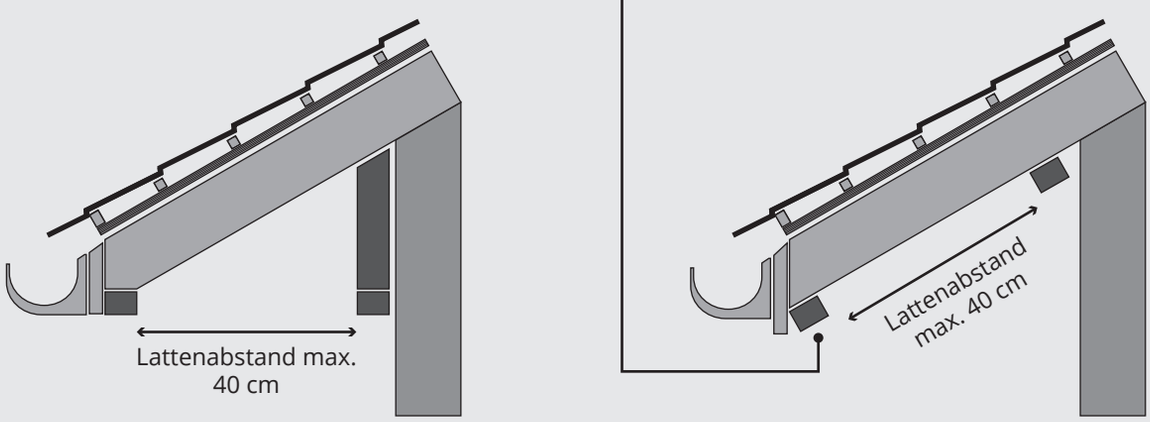

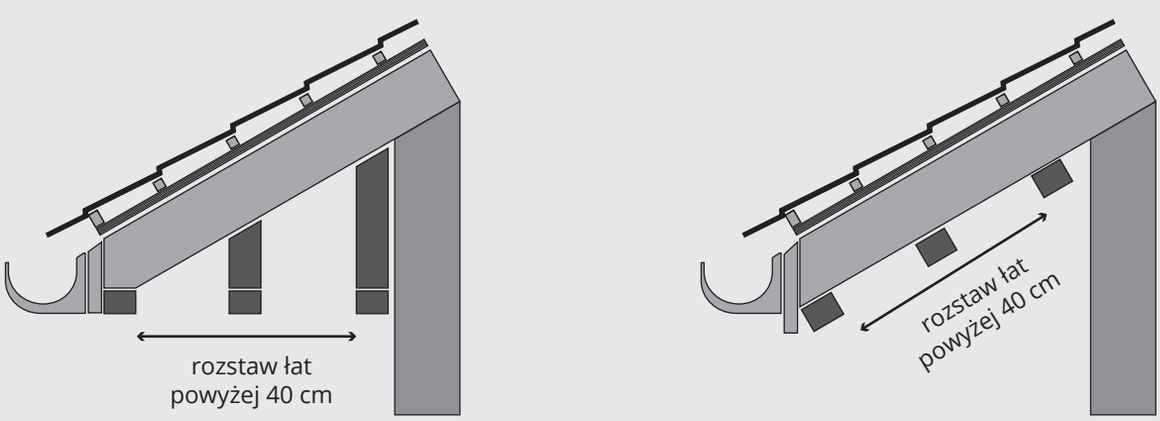

Die Montage Himmelpaneelen erfolgt durch Einschieben in eine "Buchse" auf der einen Seite der Frontbrett-Blechbehandlung oder in eine Leiste vom Typ "J", während die andere Seite (in Wandnähe) je nach Montageart der Paneelen mit einer Leiste vom Typ "J" oder mit Hilfe von Ecken fertig gestellt wird.

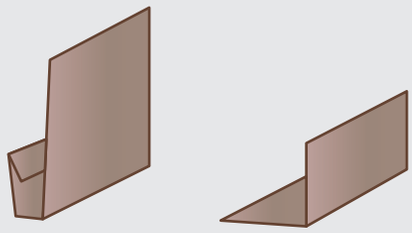

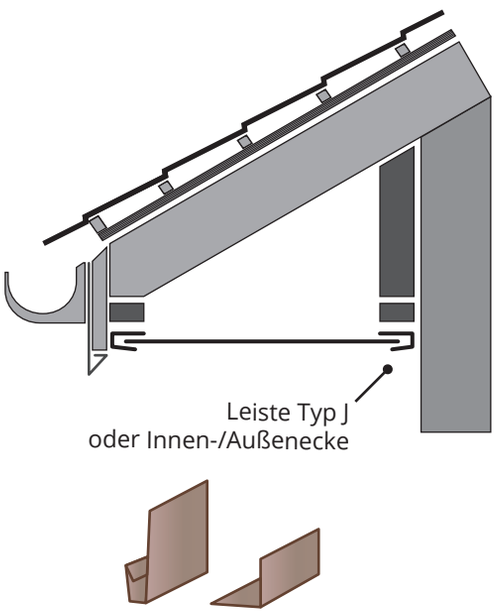

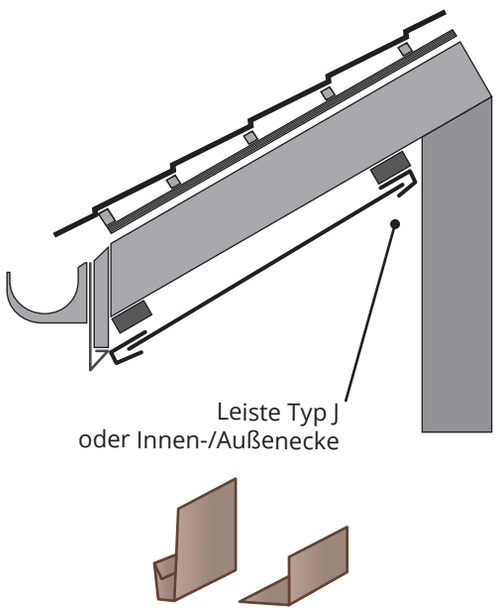

Der Dachhimmel kann horizontal oder diagonal, entsprechend dem Neigungswinkel der Dachfläche, eingebaut werden. Dies hat keinen Einfluss auf die mechanischen Eigenschaften.

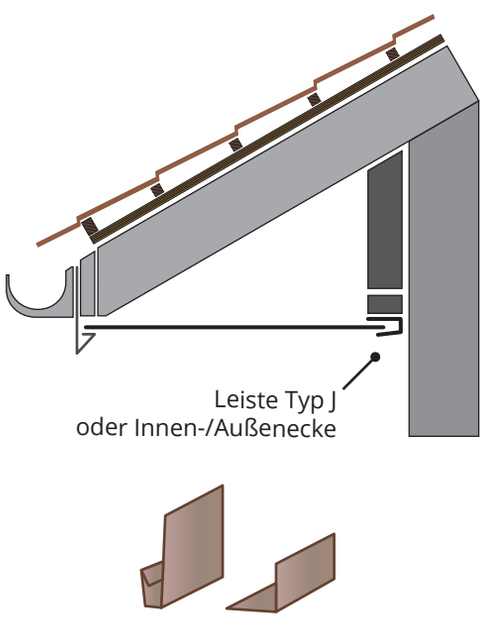

Ergänzende Informationen

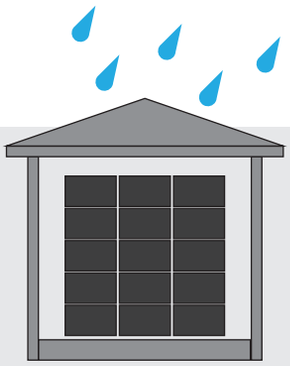

Während der Lagerung sollten die Elemente auf einer ebenen und geraden Fläche liegen, um Beschädigungen zu vermeiden. Es können maximal 5 Kartons übereinander gelegt werden. Die in Kartons verpackten Elemente müssen in überdachten Räumen gelagert werden.

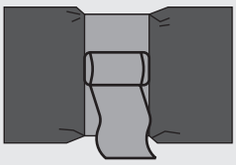

Achten Sie beim Transport darauf, die Paneele nicht zu beschädigen, indem Sie die Ladungssicherungsbänder zu fest anziehen.

HORNVAL

www.hornval.eu